PIR +微波雙鑑偵測器

DUOGUARD DP-550B

安裝使用說明書

安裝注意事項

此雙鑑偵測器可安裝於牆面或牆角處，若需安裝於天花板或牆面則可使用 MB-100 安裝支架，建議盡可能安裝於牆角處以獲較佳偵測角度。

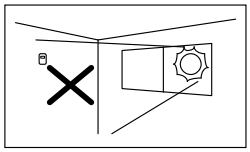

請勿安裝於可能被太陽光或其他強光直射或折射的位置或面對馬路的窗戶

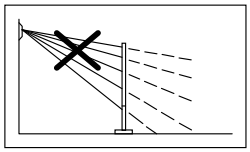

確認無任何大型物品(如屏風、大型家具、布幔..等)於偵測區域內，其可能會阻礙偵測

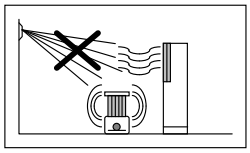

安裝時避免偵測器所偵測的區域內，有可能會急速改變環境溫度的設備，如：電暖器..等

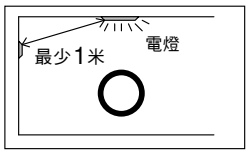

安裝偵測器的位置必須離最近的燈具最少 1 米以上，以避免其可能干擾微波感應之功能

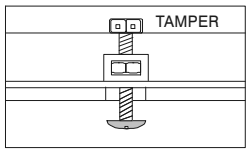

此上下蓋的固定螺絲亦做爲防破壞開關之用，安裝完成後，請確認此螺絲，是否鎖緊

☞ 避免將防盜線材平行或穿越交流電源線 !!!

偵測範圍

Model: **DP-550**

110°, 15 x 15m at 25°C

上視圖

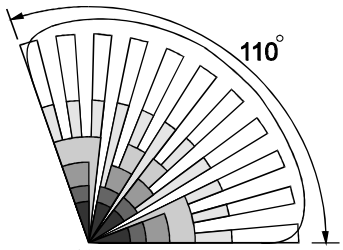

側視圖

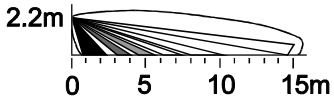

產品內部說明圖

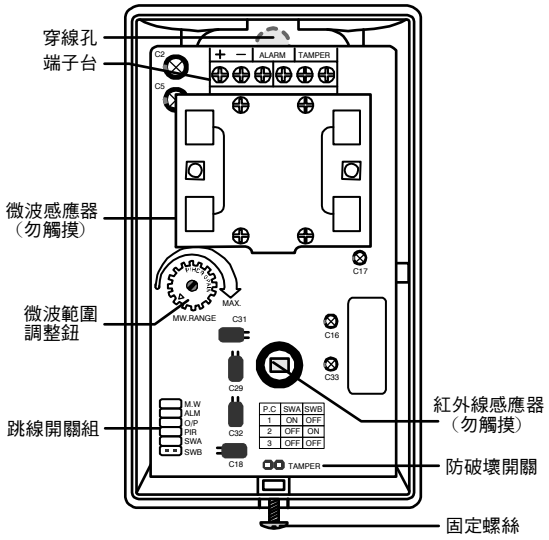

安裝及接線

A. 吸頂

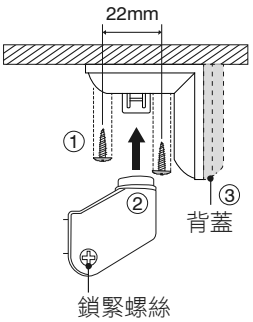

C. 穿線圖

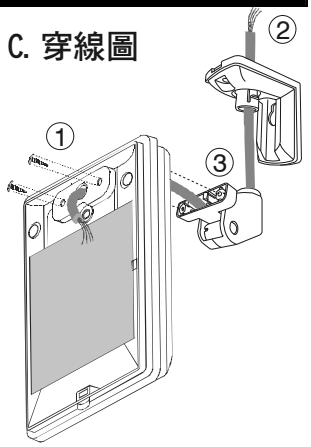

B. 掛壁

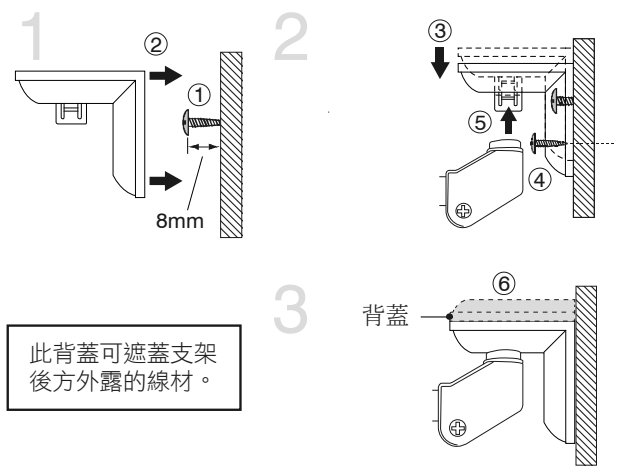

此背蓋可遮蓋支架後方外露的線材。

安 裝

1. 選擇適當的牆角或牆面安裝，若需安裝於天花板，則建議使用 MB-100 安裝角架，
2. 將上蓋下方之固定螺絲鬆開後，打開上蓋，
3. 將 P.C.B 基板的固定螺絲鬆開，拆下基板，
4. 將線材穿過穿線孔，並小心將 P.C.B 基板固定回底座，
5. 將所有蕊線接至適當的端子台，接線請參考接線部份說明，
6. 最後將上蓋覆上即可進行步行測試

接 線

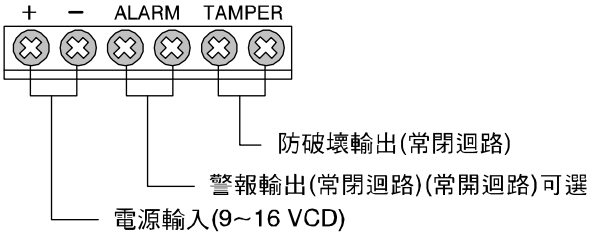

☞ *防破壞迴路必須連接至防盜主機 24 小時常閉迴路*

步 行 測 試 及 調 整

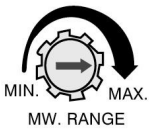

安裝完成後務必做步行測試，以確認偵測範圍是否適當並確定微波偵測並無溢波現象。

紅外線並不需要調整偵測靈敏度，若微波偵測範圍過大，可調整微波範圍調整鈕至適當偵測範圍。當紅外線及微波偵測範圍已適當時，若有必要可將跳線開關組上所有 LED 指示燈熄滅。

☞ *建議每年至少做一次步行測試*

跳 線 開 關 組 之 設 定

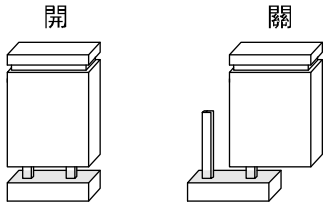

MW – 微波 LED 指示

MW 跳線開關	開	關
綠色 LED1	亮	滅

ALM – 警報 LED 指示

ALM 跳線開關	開	關
紅色 LED2	亮	滅

O/P – 警報輸出選擇

警報輸出	開	關
跳線開關	N.O. output	N.C. output

PIR – 紅外線 LED 指示

PIR 跳線開關	開	關
黃色 LED3	亮	滅

SWB 及 **SWA** – 脈衝計數選擇

脈衝計數	1	2	3
SWB	開	關	關
SWA	關	開	關

規 格 表

紅外線感應器..... 低雜訊， 高感度， 雙元素
微波感應器..... Micro strip天線
微波頻率 ..... X-Band, 10.525 GHz
輸入電壓 ..... 9 ~ 16伏特直流
消耗電流 ..... 30 毫安培
警報週期 ..... 1.5 ~ 2.5秒
警報輸出 ..... NC/NO, 30 VDC,最大0.2A
脈衝計數 ..... 1 / 2 / 3 可選擇
防破壞開關..... 常閉，外殼打開時開路
抗無線電干擾..... 20伏特/米(10~1000 MHz)
安裝高度 ..... 1.8 ~ 2.2 米
2.2 ~ 3.6 米(使用安裝角架)
安裝角架 ..... MB-100(DP-550B)
偵測速度..... 0.1 ~ 3.0 米/秒
工作溫度 ..... -20°C ~ 55°C
工作濕度 ..... 最高 95% 相對濕度
產品尺寸 ..... 112 x 66 x 45mm
產品重量 約100克

058-55020-005 6/26/14'